DHT WHEEL TRANSPORT

DHT-S







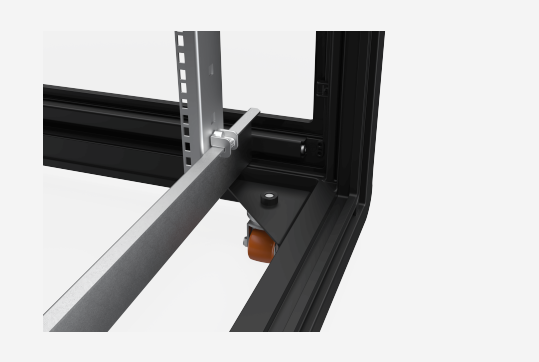

DHT WHEEL TRANSPORT

DHT-S

NAME	**DHT-S**	PRODUKT EAN	**7330701096037**
ART.NR	**57104**	TULL TARIFKOD	**94039910**
EAN	**2507165**		
FARBE	**TIEFSCHWARZ RAL 9005**		
HERKUNFTSLAND	**SWEDEN**		

Technische Informationen

- Maximale Tragfähigkeit: 250 kg / Schrank
- Orangefarbene Räder ohne Bremse
- 30 mm Abstand zwischen Boden und Schrank

- Raddurchmesser. 35mm
- Kompatibel mit BPP-Bodenplatten und Nivellierfüssen SF
- VE=4 inklusive Befestigungsschrauben
- Oberflächenbehandlung: Strukturlack Tiefschwarz RAL 9005